ГКАЖ.741234.014

6.3

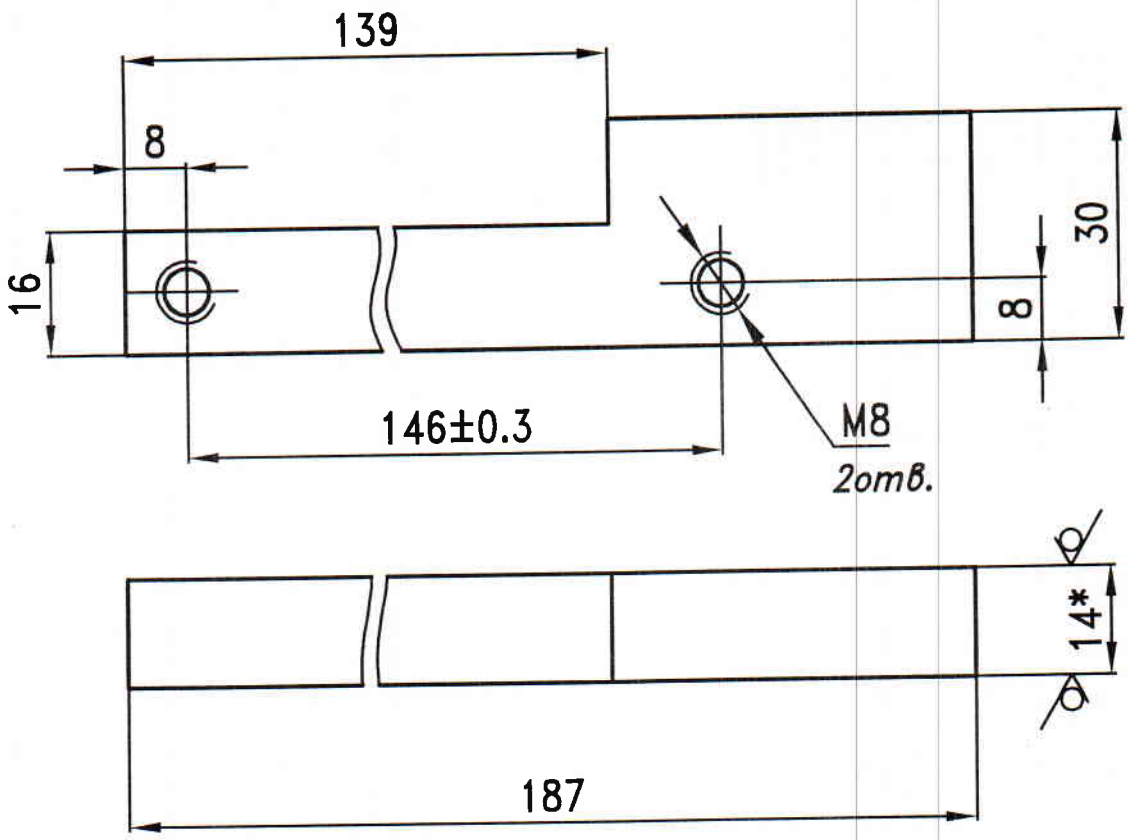

1.*Размер для справок.

2.Неуказанные пред. откл. размеров:H14,h14,±IT14/2.

3.Остальные ТТ по ОСТ4ГО.070.014.

ЭКЗ.№...1

1	зам.	ГКАЖ.186-06		8.08.06	ГКАЖ.741234.014		
Изм.	Лист	№ докум.	Подп.	Дата			
Разраб.		Козырева		18.07.06	Балка	Лит. 0 0_1	Масса 0.06	Масштаб 1:1
Пров.		Цыганова		18.07.06			
Т.контр.		Кустов		18.07.06		Лист	Листов 1
Н.контр.		Зацепина		01.8.06	Лист Б-ПН-0-14ГОСТ19903-74 20 2-б-Т ГОСТ1577-93	ГУП "ДЕДАЛ" г. Дубна	
Утв.		Максимов		19.07.06			

Перв. примен. ГКАЖ.301568.028

Справ. №

УПУ-РШ

Подп. и дата 14.02.06

Инв. № подл. 04270

Взам. инв. № | Инв. № дубл. | Подп. и дата

Копировал

Формат А4